Арт. 102285 (поставщика арт.229u) Дождеприемник 300х300мм, пластиковый Гидролика.

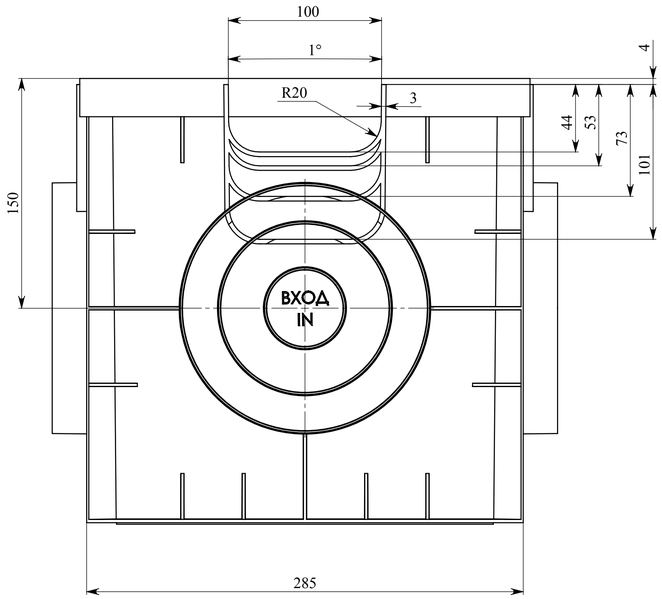

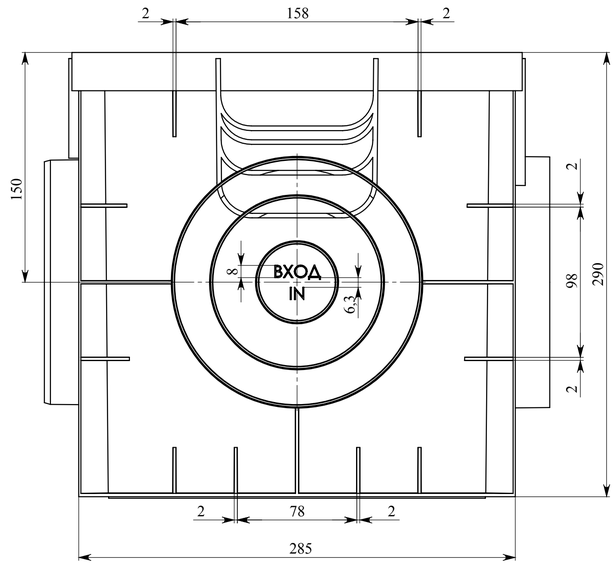

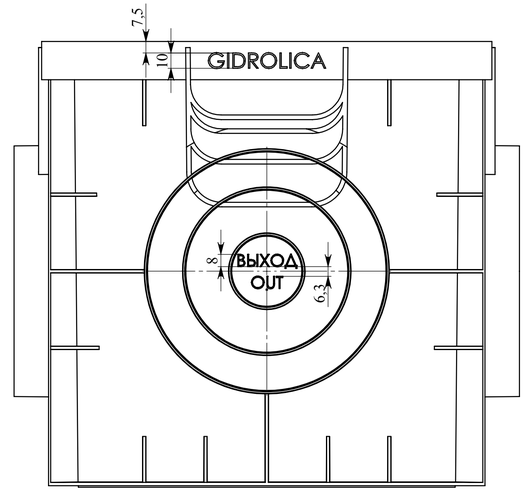

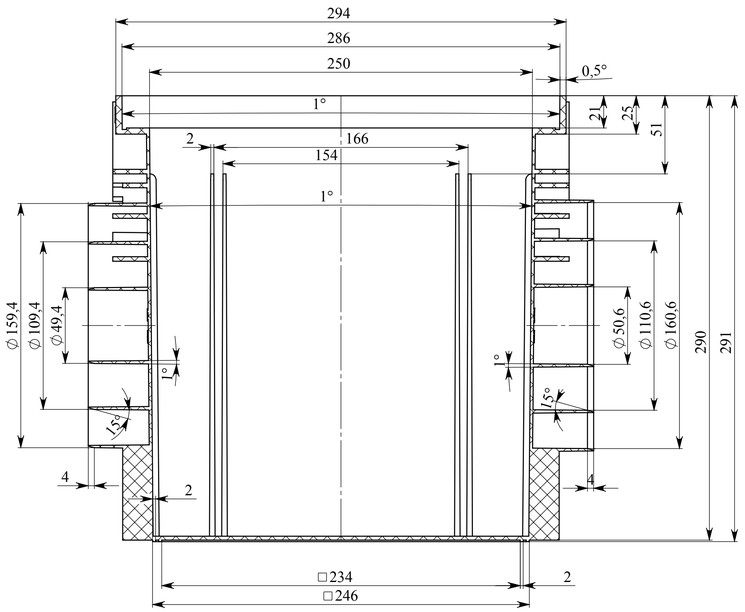

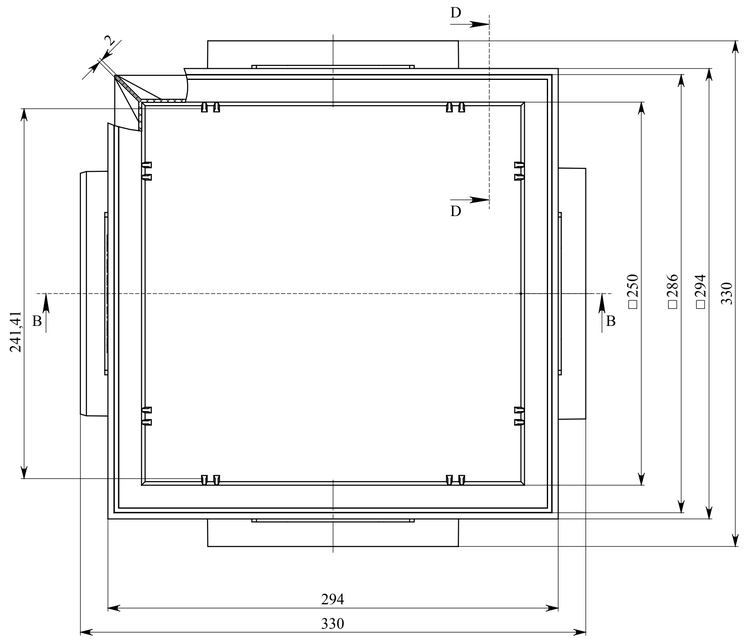

СЕЧЕНИЕ D-D

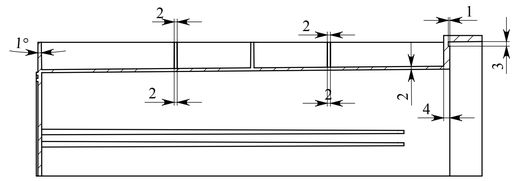

					Арт. 229u			
Изм.	Лист	№ докум.	Подп.	Дата	Дождеприёмник	Лит.	Масса	Масштаб
Разраб.		Муравьёв		13.12.2012				1:2
Пров.						Лист 1	Листов 1	
Т.контр.								
Нач. КБ					Материал: Полипропилен			
Н.контр.								
Утв.								

Подп. и дата | Инв. № дубл. | Взам. инв. № | Подп. и дата | Инв. № подл.